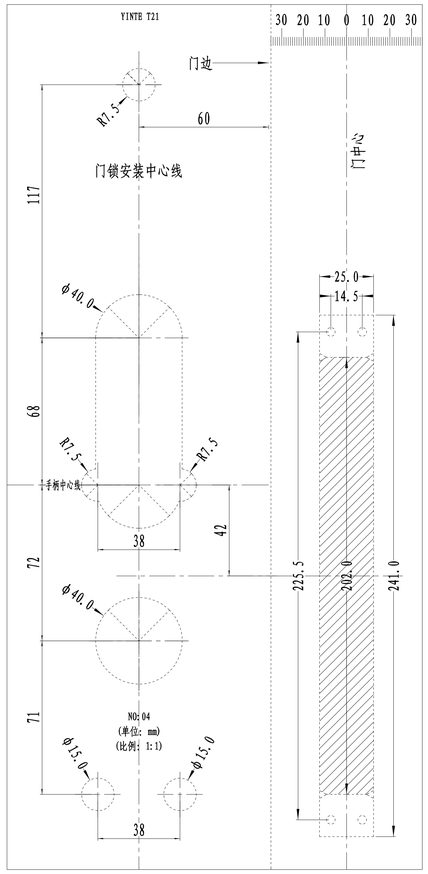

正面详细图

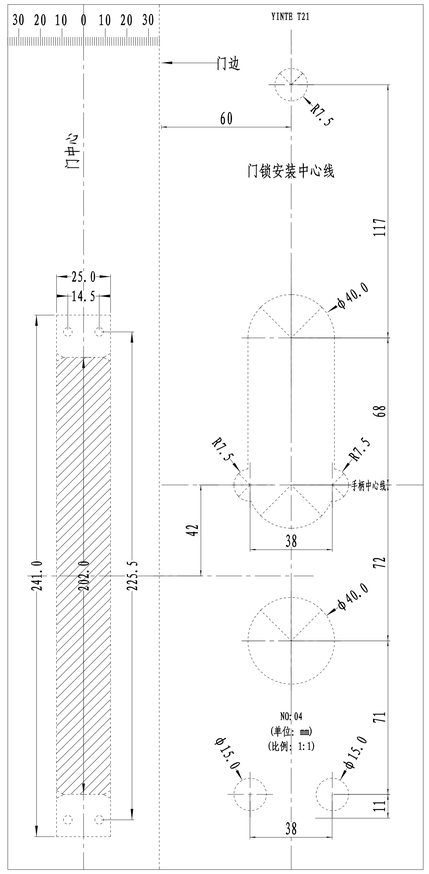

反面详细图

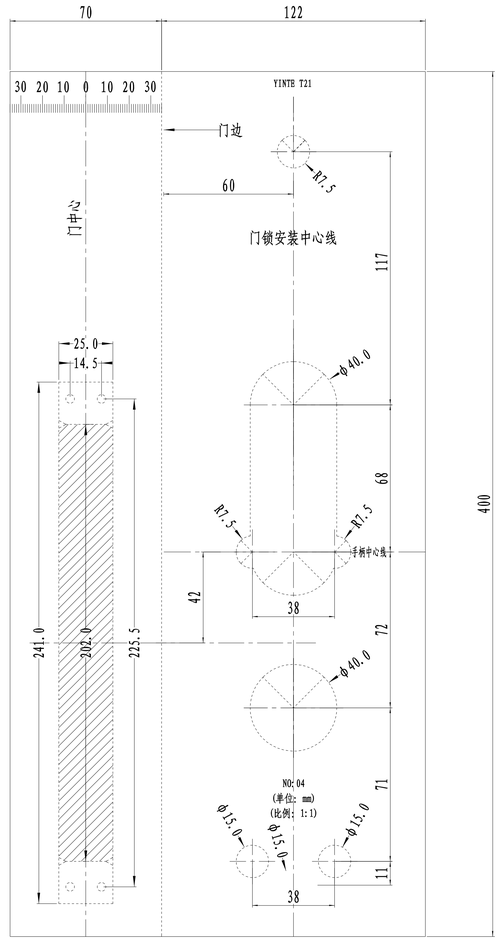

开孔模板具体尺寸

技术要求

1、材质：300g双面白纸板。

2、印刷比例1:1，数据要准确，印好后的图面要相互对应。

3、字体颜色为黑色。

4、洋红色的长虚线要求打断轮廓，黄色虚线孔要求做穿。

						300g双面白纸		YINTE 因特
标记	处数	分区	更改文件号	签名	年、月、日			T21开孔模板
设计			标准化			阶段标记	重量	比例
校对						B		1:1
审核								
工艺			批准			共 1 张	第 1 张	